POHLAD D1– JUHOVÝCHODNÝ
View D1

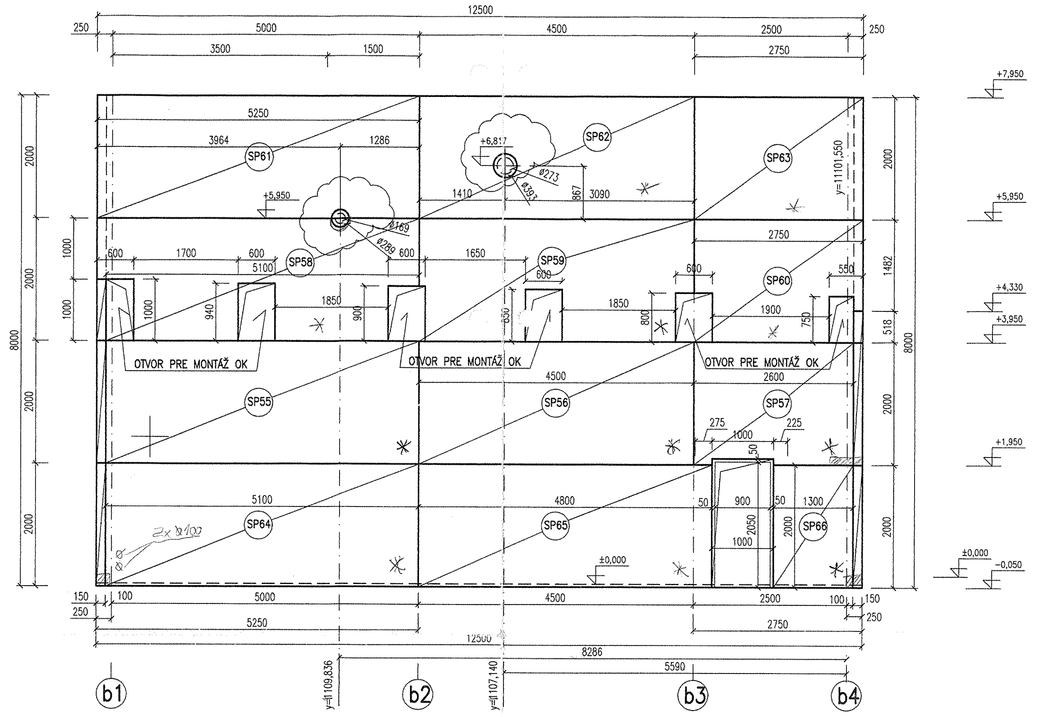

POHLAD C – JUHOZÁPADNÝ
View C

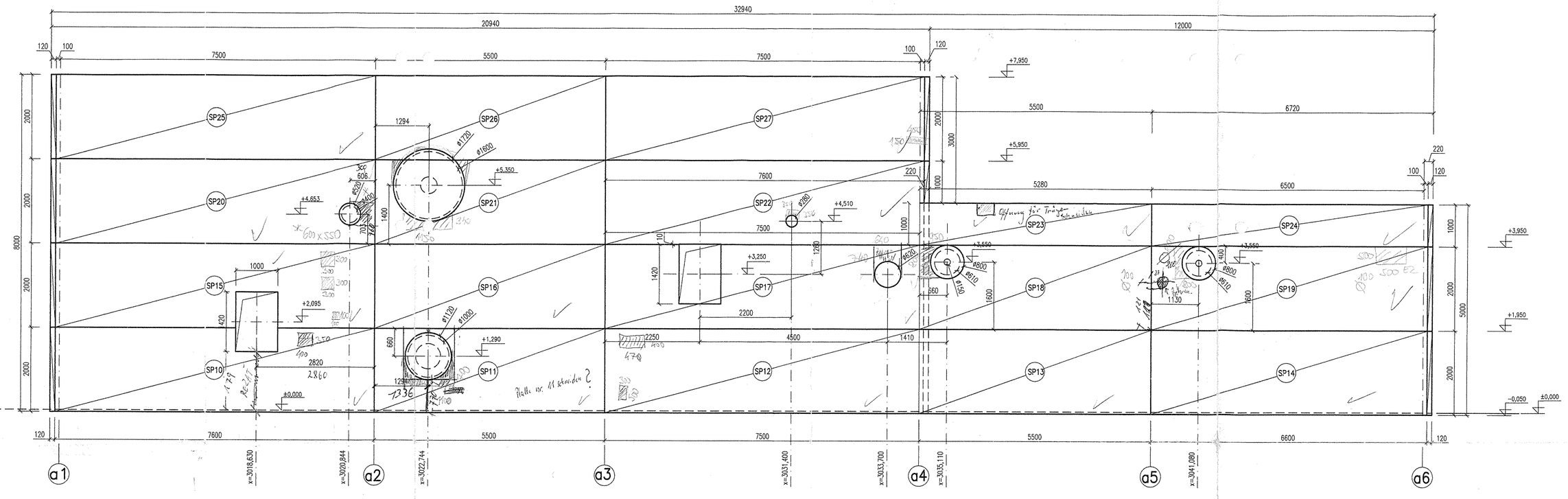

POHLAD A – SEVEROVÝCHODNÝ
View A

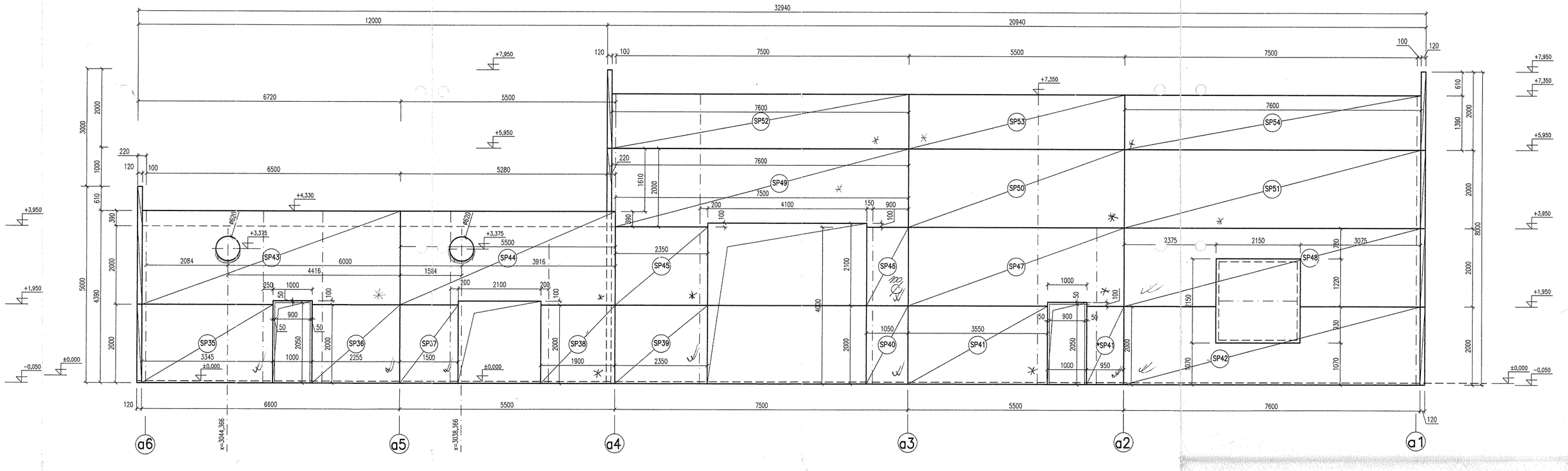

POHLAD D– JUHOVÝCHODNÝ
View D

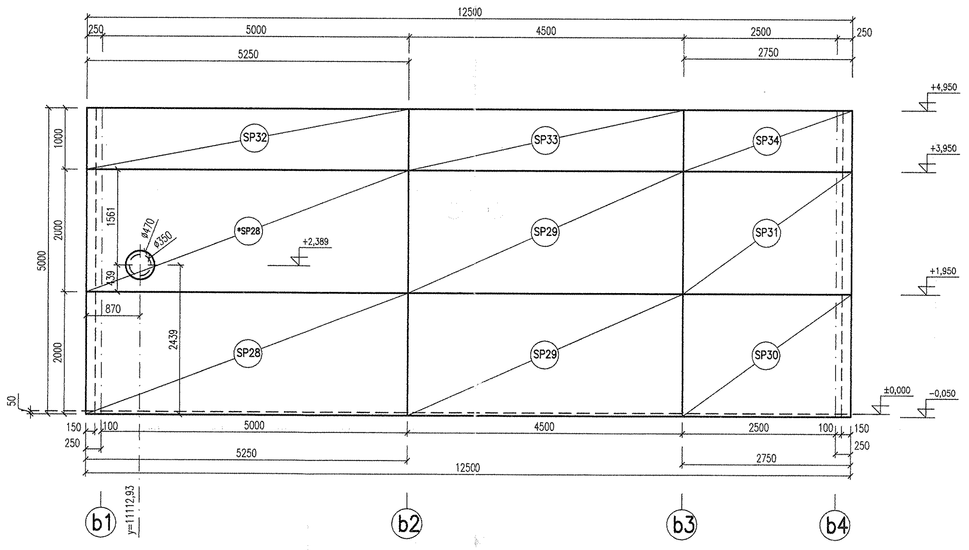

POHLAD B– SEVEROZÁPADNÝ
View B

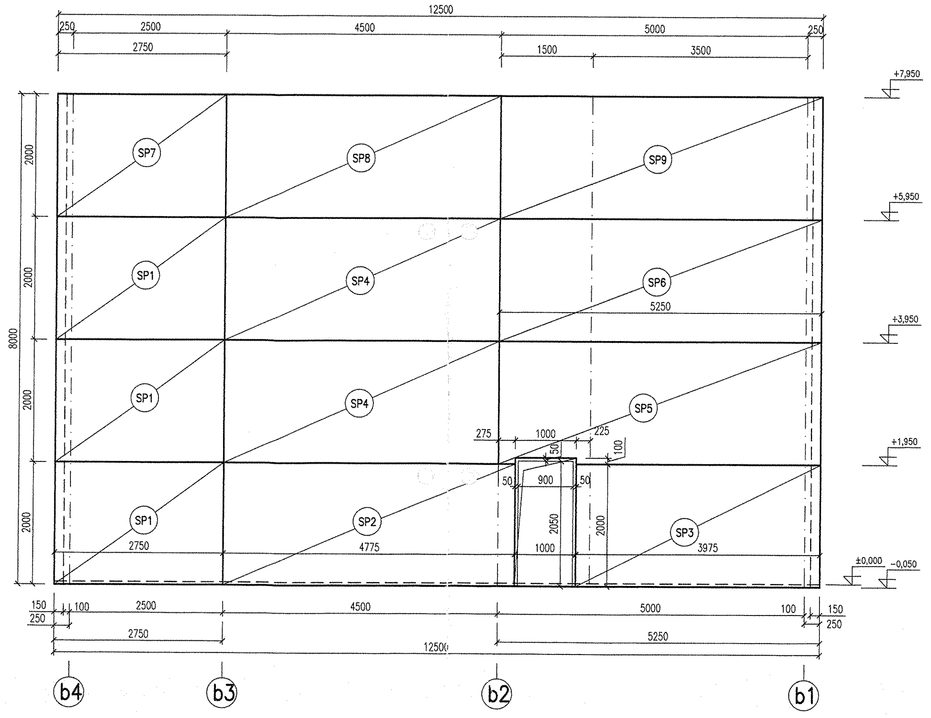

TYPICKY REZ PANELMI VÝŠKY 2m
TYPICAL SECTION THROUGH PANELS

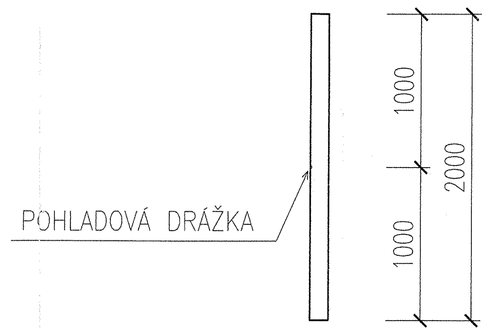

TYPICKY POHLAD NA OTVOR
TYPICAL VIEW

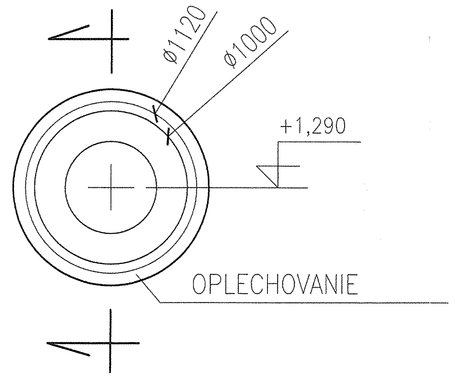

TYPICKY REZ
TYPICAL SECTION

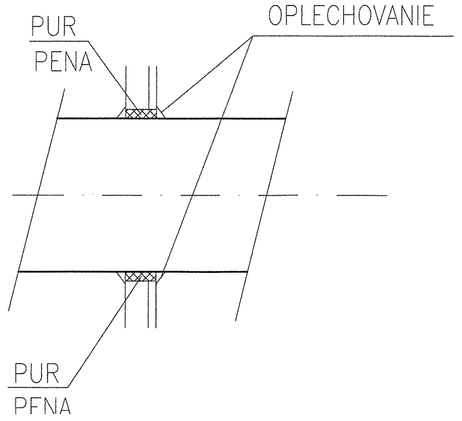

PROJEKT SKUTOČNÉHO VYHOTOVENIA

FREIGABE FOR CONSTRUCTION

Ra 11.10.05

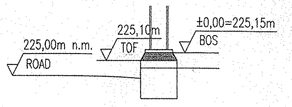

NORTH PLANT

LEVELS

TOP OF INTERNAL ROADS: 225,00m n.m.
TOP OF FOUNDATION: 225,10m
BOTTOM OF STEEL STRUCTURE: 225,15m = ±0,00

±0,000=225,150 m n.m Jadran

HS HSV s.r.o. KOŠICE
Technický úsek

REALIZAČNÝ PROJEKT JE SPRACOVANÝ POD Z.Č. 3821.2.002.AS–

REV.	DATE	NAME	CHECKED	HISTORY FILE
C	11.10.2005	ING.ZAJAC	ING.PAVLIČKO	
B	26.09.2005	ING.ZAJAC	ING.PAVLIČKO	OPEVINGS
A	19.09.2005	ING.NOGA	ING.PAVLIČKO	
0	04.08.2005	ING.ZAJAC	ING.PAVLIČKO	

HPK engineering a.s.

AIR LIQUIDE

JOB CODE: K70101
REFERENCE: ASU No.9 KOŠICE

SCALE 1:50
ORIGINAL FORMAT A1
SHEET: 002 OF 002 SHEETS

REPLACES: 79_____
REPLACED BY: 79_____

TITLE: UNIT 1 – COMPRESSOR BUILDING
50 002 KONFIGURÁCIÓ STANICA-VÝVOZ STENOVÝCH PANELOV POHLADY
WALL PANELS–SPECIFICATION – VIEWS

DRAWING NO.: 792.87452
REV. C